תאריך	כמות	נשלח אל:	חתימה
-	-	-	-

מסמך זה הינו רכושה של
התעשיה הצבאית לישראל בע"מ (תעש).
התעש הינה בעלת מלוא הזכויות במסמך זה,
בתוכנו וכן במידע ובאינפורמציה הכלולים בו.

אין לחשוף ו\או לגלות מסמך זה, כולו או את
חלקו, לשום גורם או גוף כלשהו, או לצד שלישי
כלשהו ואסור להעתיקו בכל דרך שהיא, לא לצלמו
ולא להשתמש בו ללא הרשאה מוקדמת ומפורשת
שתינתן בכתב ע"י המורשים לכך בתעש.
קבלת מסמך זה תפורש כהסכמה לתנאים
המפורטים לעיל.

המבצע אחראי לבדיקת המידות ולהתאמתן במקום!
על המבצע לבקר את כל המידות ועל כל טעות
או אי התאמה להודיע למפקח.

תאריך	מספר	שינויים	חתימה
-	-	-	-

סיווג : בלמ"ס

לעיון ○ למכרז ○ לבצוע ○

תעש מערכות
מטה - הסירנה
מדדקרת תעשרית
ת.ד 1044 רמת השרון 47100
03-5486801 : פקס, 03-5486800 : טל'

שם המבנה או המתקן
תעש רמה"ש
מפעל ראם

שם התכנית
מבנה 2
לוח חשמל משני A

מס' קובץ :	מס' תכנית :
35-2-01-03.dwg	35-2-01-03

מס' מבנה/ מערכת	תחום	מס' מפעל	פקודת עבודה	מתוך	דף
2	01	35	-	1	1

שרטט	פ. שכטמן	21.04.2025
תכנן	אדי טורשפוכסקי	21.04.2025
בודק	אדי טורשפוכסקי	21.04.2025
אישר	אדי טורשפוכסקי	21.04.2025

קנה מידה לפלוט:	קנה מידה:	תאריך תפוצה
1-1		19.05.2025

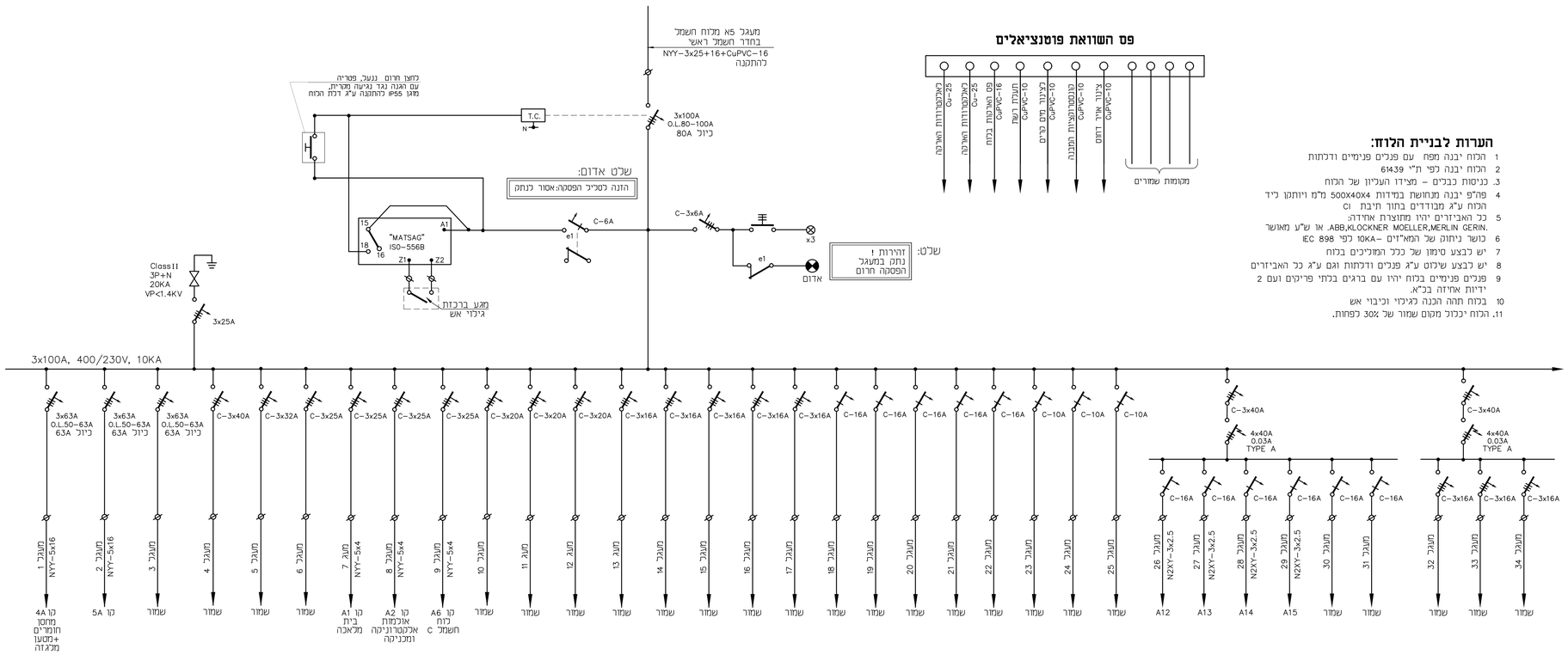

פס השוואת פוטנציאלים

- מקומות שמורים
- צינור אוויר דחוס CuPVC-10
- מערכת גילוי ומסוף CuPVC-10
- מבנה מתכת CuPVC-10
- מערכת רשת CuPVC-10
- פס האלקטרודות האלקטרוניות Cu-25
- פס האלקטרודות האלקטרוניות Cu-25
- מערכת אנטנות CAT5e

הערות לבניית הלוח:

1. הכוח יבנה מפח עם פנלים פנימיים ודלתות
2. הכוח יבנה לפי ת"י 61439
3. כניסות כבלים – מצידו העליון של הכוח
4. פח"פ יבנה מנחושת במידות 500X40X4 מ"מ ויותקן כיד הכוח ע"ג מבודדים בתוך תיבת CI
5. כל האביזרים יהיו מתוצרת אחודה: ABB,KLOCKNER MOELLER,MERLIN GERIN.
6. כושר ניתוק של המאיזים –10KA לפי IEC 898
7. יש לבצע סימון של כלל המוליכים בכוח
8. יש לבצע שילוט ע"ג פנלים ודלתות וגם ע"ג כל האביזרים
9. פנלים פנימיים בכוח יהיו עם ברגים בלתי פריקים ועם 2 ידיות אחיזה בכ"א.
10. בכוח תהה הכנה לגילוי וכיבוי אש
11. הכוח יכלול מקום שמור של 30% לפחות.

A3